ИНФОРМАЦИОННАЯ КАРТОЧКА ПРОДУКТА

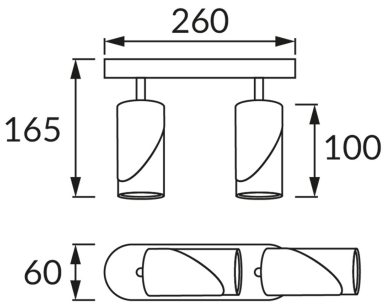

ОСНОВНАЯ ИНФОРМАЦИЯ

Название продукта:	ZEBRA SPT GU10 2L BLACK/WHITE
Индекс Ideus:	04213
Штрих-код EAN:	5901477342134
Цвет :	черный/белый
Материал:	литье из алюминиевого сплава, стальной лист
Высота:	165 mm
Ширина:	260 mm
Глубина:	60 mm
Упаковка коробки:	20 шт.

PRODUCT PARAMETERS

Питание:	220-240V 50/60Hz
Мощность:	2 x max 35 W
Цоколь:	GU10
Предлагаемый источник света:	LED
	Возможность замены источника света
Направление света в изделии можно регулировать:	да
Класс защиты от поражения электрическим током:	1
:	IP20
	для применения внутри
CE	Декларация о соответствии