Информационная карточка продукта

2024-05-21 | RU

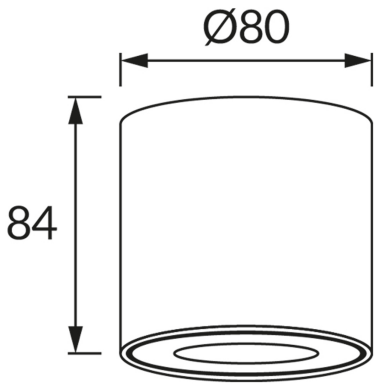

ОСНОВНАЯ ИНФОРМАЦИЯ

Название продукта:	ZORBA DWL GU10 BLACK
Индекс Ideus:	03955
Штрих-код EAN:	5901477339554
Цвет:	черный
материал:	литье из алюминиевого сплава, стекло
Высота:	84 mm
Ширина:	80 mm
Глубина:	80 mm
Упаковка коробки:	40 шт.

PRODUCT PARAMETERS

Питание:	220-240V 50/60Hz
Мощность:	max 35 W
Цоколь:	GU10
Предлагаемый источник света:	LED
	Возможность замены источника света
Направление света в изделии можно регулировать:	нет
:	IP54
	для применения снаружи или внутри
Класс защиты от поражения электрическим током:	1
CE	Декларация о соответствии