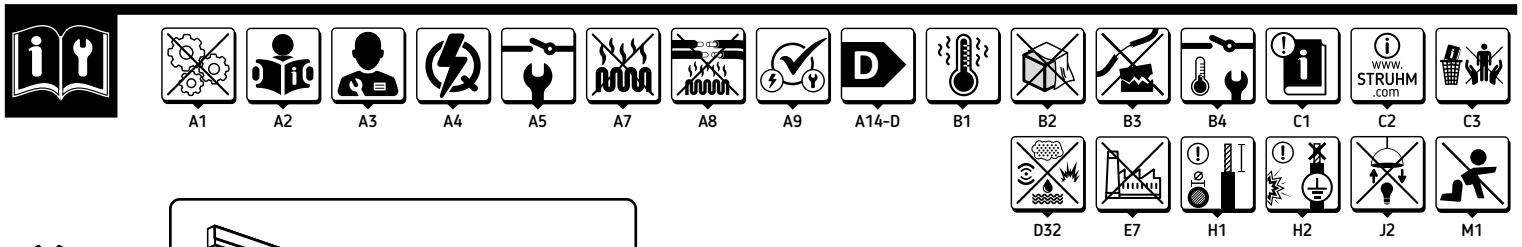

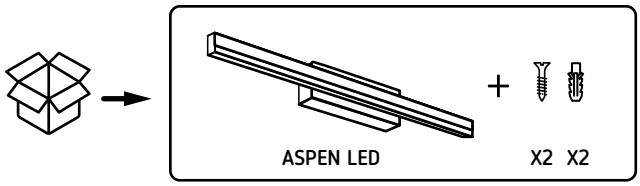

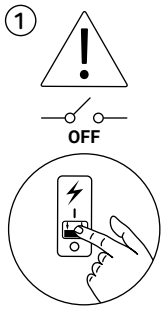

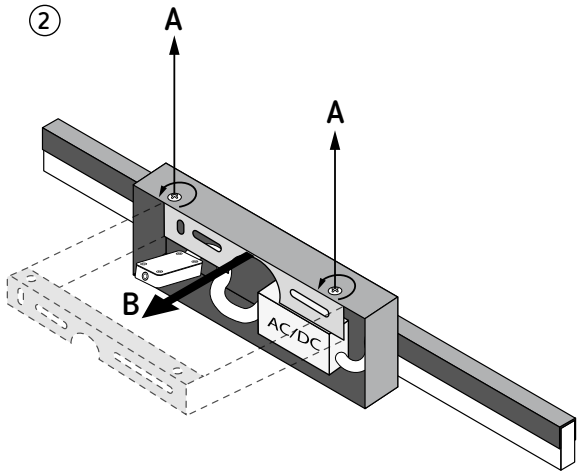

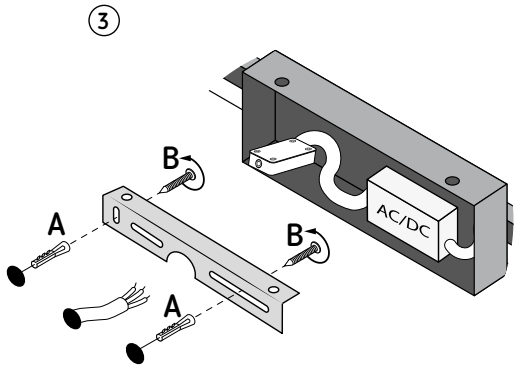

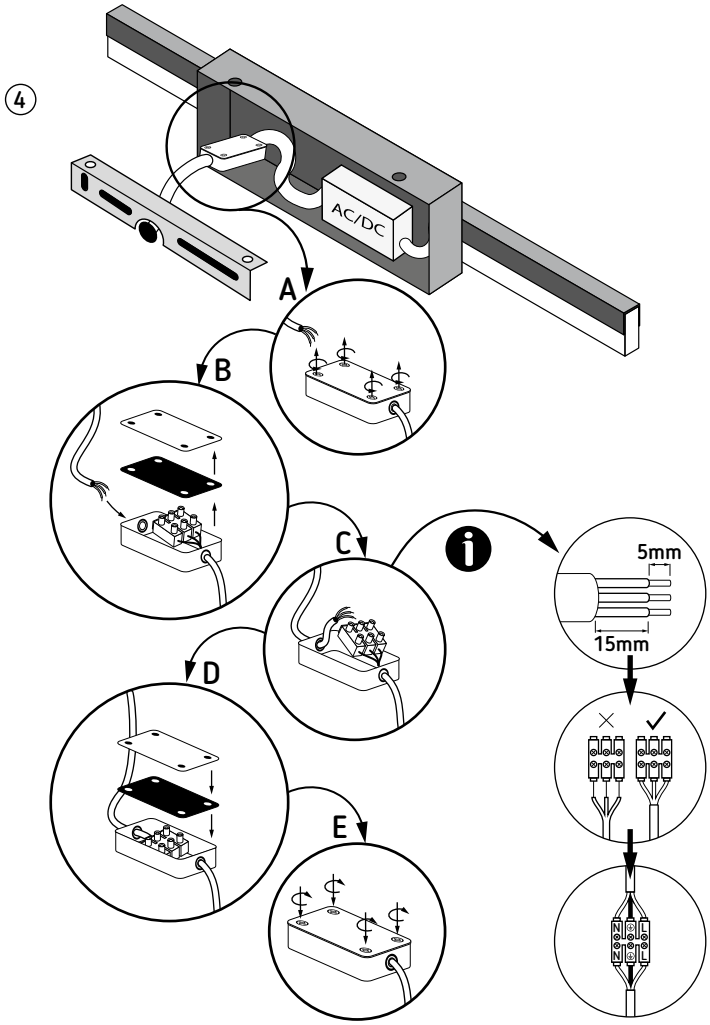

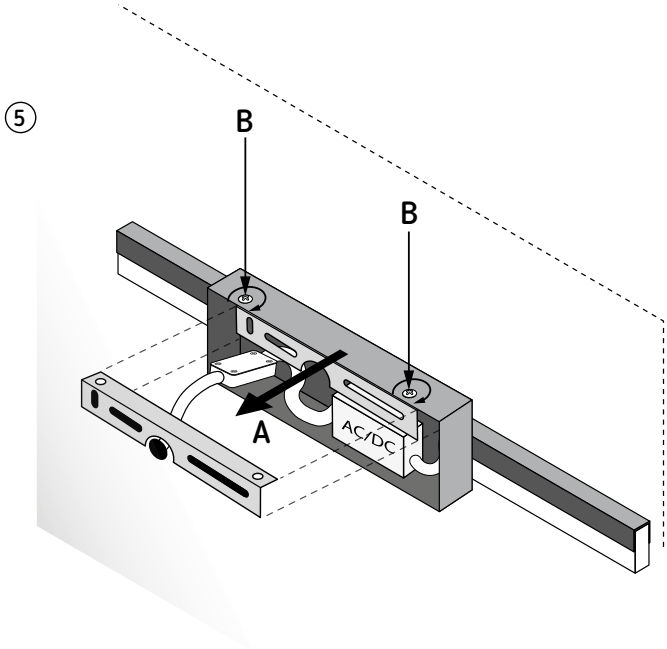

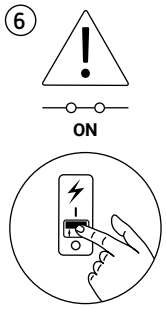

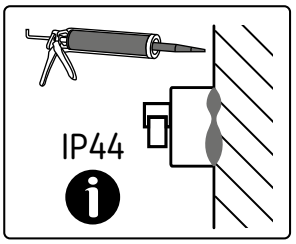

1 → 5 B, A → 4 E, D, C, B → 3 B

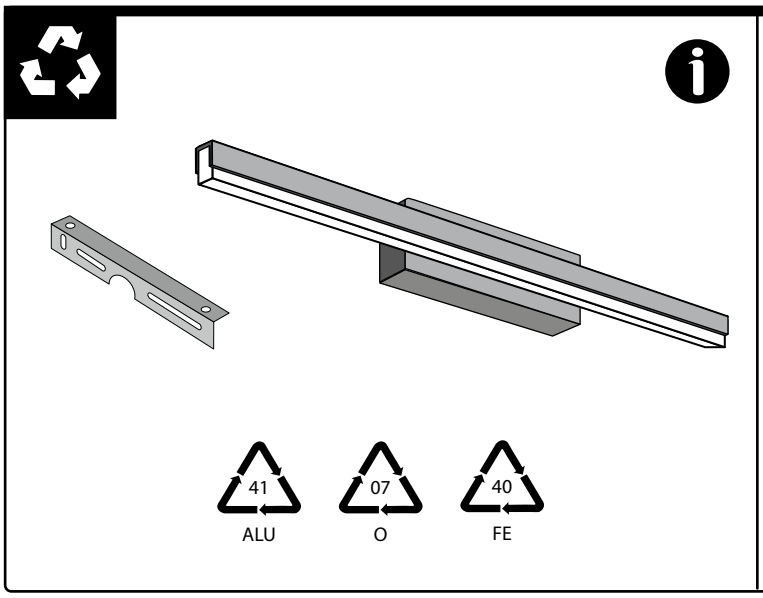

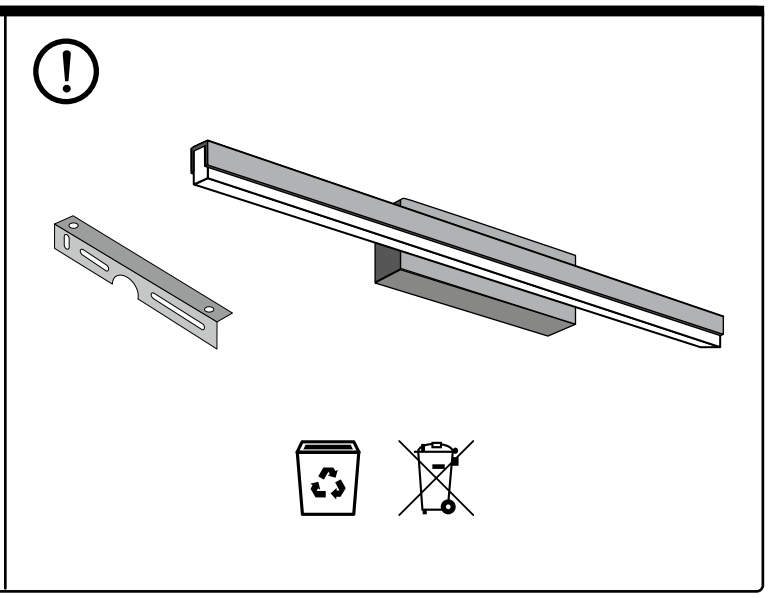

1

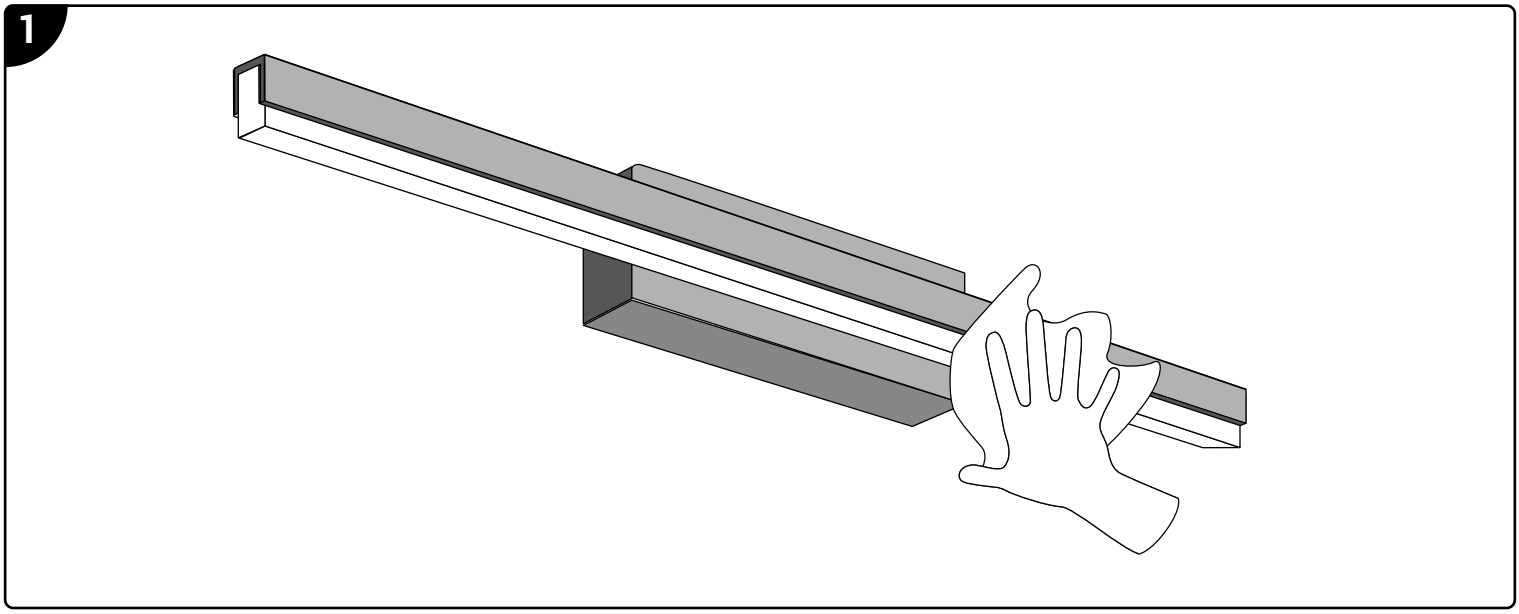

STRUHM

WW-STRUHM-WW-001-PL-DE-EN-FR-NL-IT-ES-PT-DK-SE-FI-NO-CZ-SK-HU-RO-SI-HR-LT-LV-ET-EL-TR-BG-UA-RU-AL-MK-BA-SR-XX-AA-AB-AC-AD-AE-AF-AG-AH-AI-AJ-AK-AL-AM-AN-AO-AP-AQ-AR-AS-AT-AU-AV-AW-AX-AY-AZ-BA-BB-BC-BD-BE-BF-BG-BH-BI-BJ-BK-BL-BM-BN-BO-BP-BQ-BR-BS-BT-BU-BV-BW-BX-BY-BZ-CA-CB-CC-CD-CE-CF-CG-CH-CI-CJ-CK-CL-CM-CN-CO-CP-CQ-CR-CS-CT-CU-CV-CW-CX-CY-CZ-DA-DB-DC-DD-DE-DF-DG-DH-DI-DJ-DK-DL-DM-DN-DO-DP-DQ-DR-DS-DT-DU-DV-DW-DX-DY-DZ-EA-EB-EC-ED-EE-EF-EG-EH-EI-EJ-EK-EL-EM-EN-EO-EP-EQ-ER-ES-ET-EU-EV-EW-EX-EY-EZ-FA-FB-FC-FD-FE-FF-FG-FH-FI-FJ-FK-FL-FM-FN-FO-FP-FQ-FR-FS-FT-FU-FV-FW-FX-FY-FZ-GA-GB-GC-GD-GE-GF-GG-GH-GI-GJ-GK-GL-GM-GN-GO-GP-GQ-GR-GS-GT-GU-GV-GW-GX-GY-GZ-HA-HB-HC-HD-HE-HF-HG-HH-HI-HJ-HK-HL-HM-HN-HO-HP-HQ-HR-HS-HT-HU-HV-HW-HX-HY-HZ-IA-IB-IC-ID-IE-IF-IG-IH-II-IJ-IK-IL-IM-IN-IO-IP-IQ-IR-IS-IT-IU-IV-IW-IX-IY-IZ-JA-JB-JC-JD-JE-JF-JG-JH-JI-JJ-JK-JL-JM-JN-JO-JP-JQ-JR-JS-JT-JU-JV-JW-JX-JY-JZ-KA-KB-KC-KD-KE-KF-KG-KH-KI-KJ-KK-KL-KM-KN-KO-KP-KQ-KR-KS-KT-KU-KV-KW-KX-KY-KZ-LA-LB-LC-LD-LE-LF-LG-LH-LI-LJ-LK-LL-LM-LN-LO-LP-LQ-LR-LS-LT-LU-LV-LW-LX-LY-LZ-MA-MB-MC-MD-ME-MF-MG-MH-MI-MJ-MK-ML-MM-MN-MO-MP-MQ-MR-MS-MT-MU-MV-MW-MX-MY-MZ-NA-NB-NC-ND-NE-NF-NG-NH-NI-NJ-NK-NL-NM-NN-NO-NP-NQ-NR-NS-NT-NU-NV-NW-NX-NY-NZ-OA-OB-OC-OD-OE-OF-OG-OH-OI-OJ-OK-OL-OM-ON-OO-OP-OQ-OR-OS-OT-OU-OV-OW-OX-OY-OZ-PA-PB-PC-PD-PE-PF-PG-PH-PI-PJ-PK-PL-PM-PN-PO-PP-PQ-PR-PS-PT-PU-PV-PW-PX-PY-PZ-QA-QB-QC-QD-QE-QF-QG-QH-QI-QJ-QK-QL-QM-QN-QO-QP-QQ-QR-QS-QT-QU-QV-QW-QX-QY-QZ-RA-RB-RC-RD-RE-RF-RG-RH-RI-RJ-RK-RL-RM-RN-RO-RP-RQ-RR-RS-RT-RU-RV-RW-RX-RY-RZ-SA-SB-SC-SD-SE-SF-SG-SH-SI-SJ-SK-SL-SM-SN-SO-SP-SQ-SR-SS-ST-SU-SV-SW-SX-SY-SZ-TA-TB-TC-TD-TE-TF-TG-TH-TI-TJ-TK-TL-TM-TN-TO-TP-TQ-TR-TS-TT-TU-TV-TW-TX-TY-TZ-UA-UB-UC-UD-UE-UF-UG-UH-UI-UJ-UK-UL-UM-UN-UO-UP-UQ-UR-US-UT-UU-UV-UW-UX-UY-UZ-VA-VB-VC-VD-VE-VF-VG-VH-VI-VJ-VK-VL-VM-VN-VO-VP-VQ-VR-VS-VT-VU-VV-VW-VX-VY-VZ-WA-WB-WC-WD-WE-WF-WG-WH-WI-WJ-WK-WL-WM-WN-WO-WP-WQ-WR-WS-WT-WU-WV-WW-WX-WY-WZ-XA-XB-XC-XD-XE-XF-XG-XH-XI-XJ-XK-XL-XM-XN-XO-XP-XQ-XR-XS-XT-XU-XV-XW-XX-XY-XZ-YA-YB-YC-YD-YE-YF-YG-YH-YI-YJ-YK-YL-YM-YN-YO-YP-YQ-YR-YS-YT-YU-YV-YW-YX-YY-YZ-ZA-ZB-ZC-ZD-ZE-ZF-ZG-ZH-ZI-ZJ-ZK-ZL-ZM-ZN-ZO-ZP-ZQ-ZR-ZS-ZT-ZU-ZV-ZW-ZX-ZY-ZZ

A1 A2 A3 A4 A5 A6 A7 A8 A9 A10 A11 A12 A13 A14 A14-A1 A14-A2 A14-A3 A14-A4 A14-A5 A14-A6 A14-A7 A14-A8 A14-A9 A14-A10 A14-A11 A14-A12 A14-A13 A14-A14 A14-A15 A14-A16 A14-A17 A14-A18 A14-A19 A14-A20 A14-A21 A14-A22 A14-A23 A14-A24 A14-A25 A14-A26 A14-A27 A14-A28 A14-A29 A14-A30 A14-A31 A14-A32 A14-A33 A14-A34 A14-A35 A14-A36 A14-A37 A14-A38 A14-A39 A14-A40 A14-A41 A14-A42 A14-A43 A14-A44 A14-A45 A14-A46 A14-A47 A14-A48 A14-A49 A14-A50 A14-A51 A14-A52 A14-A53 A14-A54 A14-A55 A14-A56 A14-A57 A14-A58 A14-A59 A14-A60 A14-A61 A14-A62 A14-A63 A14-A64 A14-A65 A14-A66 A14-A67 A14-A68 A14-A69 A14-A70 A14-A71 A14-A72 A14-A73 A14-A74 A14-A75 A14-A76 A14-A77 A14-A78 A14-A79 A14-A80 A14-A81 A14-A82 A14-A83 A14-A84 A14-A85 A14-A86 A14-A87 A14-A88 A14-A89 A14-A90 A14-A91 A14-A92 A14-A93 A14-A94 A14-A95 A14-A96 A14-A97 A14-A98 A14-A99 A14-A100 A14-A101 A14-A102 A14-A103 A14-A104 A14-A105 A14-A106 A14-A107 A14-A108 A14-A109 A14-A110 A14-A111 A14-A112 A14-A113 A14-A114 A14-A115 A14-A116 A14-A117 A14-A118 A14-A119 A14-A120 A14-A121 A14-A122 A14-A123 A14-A124 A14-A125 A14-A126 A14-A127 A14-A128 A14-A129 A14-A130 A14-A131 A14-A132 A14-A133 A14-A134 A14-A135 A14-A136 A14-A137 A14-A138 A14-A139 A14-A140 A14-A141 A14-A142 A14-A143 A14-A144 A14-A145 A14-A146 A14-A147 A14-A148 A14-A149 A14-A150 A14-A151 A14-A152 A14-A153 A14-A154 A14-A155 A14-A156 A14-A157 A14-A158 A14-A159 A14-A160 A14-A161 A14-A162 A14-A163 A14-A164 A14-A165 A14-A166 A14-A167 A14-A168 A14-A169 A14-A170 A14-A171 A14-A172 A14-A173 A14-A174 A14-A175 A14-A176 A14-A177 A14-A178 A14-A179 A14-A180 A14-A181 A14-A182 A14-A183 A14-A184 A14-A185 A14-A186 A14-A187 A14-A188 A14-A189 A14-A190 A14-A191 A14-A192 A14-A193 A14-A194 A14-A195 A14-A196 A14-A197 A14-A198 A14-A199 A14-A200 A14-A201 A14-A202 A14-A203 A14-A204 A14-A205 A14-A206 A14-A207 A14-A208 A14-A209 A14-A210 A14-A211 A14-A212 A14-A213 A14-A214 A14-A215 A14-A216 A14-A217 A14-A218 A14-A219 A14-A220 A14-A221 A14-A222 A14-A223 A14-A224 A14-A225 A14-A226 A14-A227 A14-A228 A14-A229 A14-A230 A14-A231 A14-A232 A14-A233 A14-A234 A14-A235 A14-A236 A14-A237 A14-A238 A14-A239 A14-A240 A14-A241 A14-A242 A14-A243 A14-A244 A14-A245 A14-A246 A14-A247 A14-A248 A14-A249 A14-A250 A14-A251 A14-A252 A14-A253 A14-A254 A14-A255 A14-A256 A14-A257 A14-A258 A14-A259 A14-A260 A14-A261 A14-A262 A14-A263 A14-A264 A14-A265 A14-A266 A14-A267 A14-A268 A14-A269 A14-A270 A14-A271 A14-A272 A14-A273 A14-A274 A14-A275 A14-A276 A14-A277 A14-A278 A14-A279 A14-A280 A14-A281 A14-A282 A14-A283 A14-A284 A14-A285 A14-A286 A14-A287 A14-A288 A14-A289 A14-A290 A14-A291 A14-A292 A14-A293 A14-A294 A14-A295 A14-A296 A14-A297 A14-A298 A14-A299 A14-A300 A14-A301 A14-A302 A14-A303 A14-A304 A14-A305 A14-A306 A14-A307 A14-A308 A14-A309 A14-A310 A14-A311 A14-A312 A14-A313 A14-A314 A14-A315 A14-A316 A14-A317 A14-A318 A14-A319 A14-A320 A14-A321 A14-A322 A14-A323 A14-A324 A14-A325 A14-A326 A14-A327 A14-A328 A14-A329 A14-A330 A14-A331 A14-A332 A14-A333 A14-A334 A14-A335 A14-A336 A14-A337 A14-A338 A14-A339 A14-A340 A14-A341 A14-A342 A14-A343 A14-A344 A14-A345 A14-A346 A14-A347 A14-A348 A14-A349 A14-A350 A14-A351 A14-A352 A14-A353 A14-A354 A14-A355 A14-A356 A14-A357 A14-A358 A14-A359 A14-A360 A14-A361 A14-A362 A14-A363 A14-A364 A14-A365 A14-A366 A14-A367 A14-A368 A14-A369 A14-A370 A14-A371 A14-A372 A14-A373 A14-A374 A14-A375 A14-A376 A14-A377 A14-A378 A14-A379 A14-A380 A14-A381 A14-A382 A14-A383 A14-A384 A14-A385 A14-A386 A14-A387 A14-A388 A14-A389 A14-A390 A14-A391 A14-A392 A14-A393 A14-A394 A14-A395 A14-A396 A14-A397 A14-A398 A14-A399 A14-A400 A14-A401 A14-A402 A14-A403 A14-A404 A14-A405 A14-A406 A14-A407 A14-A408 A14-A409 A14-A410 A14-A411 A14-A412 A14-A413 A14-A414 A14-A415 A14-A416 A14-A417 A14-A418 A14-A419 A14-A420 A14-A421 A14-A422 A14-A423 A14-A424 A14-A425 A14-A426 A14-A427 A14-A428 A14-A429 A14-A430 A14-A431 A14-A432 A14-A433 A14-A434 A14-A435 A14-A436 A14-A437 A14-A438 A14-A439 A14-A440 A14-A441 A14-A442 A14-A443 A14-A444 A14-A445 A14-A446 A14-A447 A14-A448 A14-A449 A14-A450 A14-A451 A14-A452 A14-A453 A14-A454 A14-A455 A14-A456 A14-A457 A14-A458 A14-A459 A14-A460 A14-A461 A14-A462 A14-A463 A14-A464 A14-A465 A14-A466 A14-A467 A14-A468 A14-A469 A14-A470 A14-A471 A14-A472 A14-A473 A14-A474 A14-A475 A14-A476 A14-A477 A14-A478 A14-A479 A14-A480 A14-A481 A14-A482 A14-A483 A14-A484 A14-A485 A14-A486 A14-A487 A14-A488 A14-A489 A14-A490 A14-A491 A14-A492 A14-A493 A14-A494 A14-A495 A14-A496 A14-A497 A14-A498 A14-A499 A14-A500 A14-A501 A14-A502 A14-A503 A14-A504 A14-A505 A14-A506 A14-A507 A14-A508 A14-A509 A14-A510 A14-A511 A14-A512 A14-A513 A14-A514 A14-A515 A14-A516 A14-A517 A14-A518 A14-A519 A14-A520 A14-A521 A14-A522 A14-A523 A14-A524 A14-A525 A14-A526 A14-A527 A14-A528 A14-A529 A14-A530 A14-A531 A14-A532 A14-A533 A14-A534 A14-A535 A14-A536 A14-A537 A14-A538 A14-A539 A14-A540 A14-A541 A14-A542 A14-A543 A14-A544 A14-A545 A14-A546 A14-A547 A14-A548 A14-A549 A14-A550 A14-A551 A14-A552 A14-A553 A14-A554 A14-A555 A14-A556 A14-A557 A14-A558 A14-A559 A14-A560 A14-A561 A14-A562 A14-A563 A14-A564 A14-A565 A14-A566 A14-A567 A14-A568 A14-A569 A14-A570 A14-A571 A14-A572 A14-A573 A14-A574 A14-A575 A14-A576 A14-A577 A14-A578 A14-A579 A14-A580 A14-A581 A14-A582 A14-A583 A14-A584 A14-A585 A14-A586 A14-A587 A14-A588 A14-A589 A14-A590 A14-A591 A14-A592 A14-A593 A14-A594 A14-A595 A14-A596 A14-A597 A14-A598 A14-A599 A14-A600 A14-A601 A14-A602 A14-A603 A14-A604 A14-A605 A14-A606 A14-A607 A14-A608 A14-A609 A14-A610 A14-A611 A14-A612 A14-A613 A14-A614 A14-A615 A14-A616 A14-A617 A14-A618 A14-A619 A14-A620 A14-A621 A14-A622 A14-A623 A14-A624 A14-A625 A14-A626 A14-A627 A14-A628 A14-A629 A14-A630 A14-A631 A14-A632 A14-A633 A14-A634 A14-A635 A14-A636 A14-A637 A14-A638 A14-A639 A14-A640 A14-A641 A14-A642 A14-A643 A14-A644 A14-A645 A14-A646 A14-A647 A14-A648 A14-A649 A14-A650 A14-A651 A14-A652 A14-A653 A14-A654 A14-A655 A14-A656 A14-A657 A14-A658 A14-A659 A14-A660 A14-A661 A14-A662 A14-A663 A14-A664 A14-A665 A14-A666 A14-A667 A14-A668 A14-A669 A14-A670 A14-A671 A14-A672 A14-A673 A14-A674 A14-A675 A14-A676 A14-A677 A14-A678 A14-A679 A14-A680 A14-A681 A14-A682 A14-A683 A14-A684 A14-A685 A14-A686 A14-A687 A14-A688 A14-A689 A14-A690 A14-A691 A14-A692 A14-A693 A14-A694 A14-A695 A14-A696 A14-A697 A14-A698 A14-A699 A14-A700 A14-A701 A14-A702 A14-A703 A14-A704 A14-A705 A14-A706 A14-A707 A14-A708 A14-A709 A14-A710 A14-A711 A14-A712 A14-A713 A14-A714 A14-A715 A14-A716 A14-A717 A14-A718 A14-A719 A14-A720 A14-A721 A14-A722 A14-A723 A14-A724 A14-A725 A14-A726 A14-A727 A14-A728 A14-A729 A14-A730 A14-A731 A14-A732 A14-A733 A14-A734 A14-A735 A14-A736 A14-A737 A14-A738 A14-A739 A14-A740 A14-A741 A14-A742 A14-A743 A14-A744 A14-A745 A14-A746 A14-A747 A14-A748 A14-A749 A14-A750 A14-A751 A14-A752 A14-A753 A14-A754 A14-A755 A14-A756 A14-A757 A14-A758 A14-A759 A14-A760 A14-A761 A14-A762 A14-A763 A14-A764 A14-A765 A14-A766 A14-A767 A14-A768 A14-A769 A14-A770 A14-A771 A14-A772 A14-A773 A14-A774 A14-A775 A14-A776 A14-A777 A14-A778 A14-A779 A14-A780 A14-A781 A14-A782 A14-A783 A14-A784 A14-A785 A14-A786 A14-A787 A14-A788 A14-A789 A14-A790 A14-A791 A14-A792 A14-A793 A14-A794 A14-A795 A14-A796 A14-A797 A14-A798 A14-A799 A14-A800 A14-A801 A14-A802 A14-A803 A14-A804 A14-A805 A14-A806 A14-A807 A14-A808 A14-A809 A14-A810 A14-A811 A14-A812 A14-A813 A14-A814 A14-A815 A14-A816 A14-A817 A14-A818 A14-A819 A14-A820 A14-A821 A14-A822 A14-A823 A14-A824 A14-A825 A14-A826 A14-A827 A14-A828 A14-A829 A14-A830 A14-A831 A14-A832 A14-A833 A14-A834 A14-A835 A14-A836 A14-A837 A14-A838 A14-A839 A14-A840 A14-A841 A14-A842 A14-A843 A14-A844 A14-A845 A14-A846 A14-A847 A14-A848 A14-A849 A14-A850 A14-A851 A14-A852 A14-A853 A14-A854 A14-A855 A14-A856 A14-A857 A14-A858 A14-A859 A14-A860 A14-A861 A14-A862 A14-A863 A14-A864 A14-A865 A14-A866 A14-A867 A14-A868 A14-A869 A14-A870 A14-A871 A14-A872 A14-A873 A14-A874 A14-A875 A14-A876 A14-A877 A14-A878 A14-A879 A14-A880 A14-A881 A14-A882 A14-A883 A14-A884 A14-A885 A14-A886 A14-A887 A14-A888 A14-A889 A14-A890 A14-A891 A14-A892 A14-A893 A14-A894 A14-A895 A14-A896 A14-A897 A14-A898 A14-A899 A14-A900 A14-A901 A14-A902 A14-A903 A14-A904 A14-A905 A14-A906 A14-A907 A14-A908 A14-A909 A14-A910 A14-A911 A14-A912 A14-A913 A14-A914 A14-A915 A14-A916 A14-A917 A14-A918 A14-A919 A14-A920 A14-A921 A14-A922 A14-A923 A14-A924 A14-A925 A14-A926 A14-A927 A14-A928 A14-A929 A14-A930 A14-A931 A14-A932 A14-A933 A14-A934 A14-A935 A14-A936 A14-A937 A14-A938 A14-A939 A14-A940 A14-A941 A14-A942 A14-A943 A14-A944 A14-A945 A14-A946 A14-A947 A14-A948 A14-A949 A14-A950 A14-A951 A14-A952 A14-A953 A14-A954 A14-A955 A14-A956 A14-A957 A14-A958 A14-A959 A14-A960 A14-A961 A14-A962 A14-A963 A14-A964 A14-A965 A14-A966 A14-A967 A14-A968 A14-A969 A14-A970 A14-A971 A14-A972 A14-A973 A14-A974 A14-A975 A14-A976 A14-A977 A14-A978 A14-A979 A14-A980 A14-A981 A14-A982 A14-A983 A14-A984 A14-A985 A14-A986 A14-A987 A14-A988 A14-A989 A14-A990 A14-A991 A14-A992 A14-A993 A14-A994 A14-A995 A14-A996 A14-A997 A14-A998 A14-A999 A14-A1000

A15 A16 A17 A18 A19 A20 A21 A22 A23 A24 A25 A26 A27 A28 A29 A30 A31 A32 A33 A34 A35 A36 A37 A38 A39 A40 A41 A42 A43 A44 A45 A46 A47 A48 A49 A50 A51 A52 A53 A54 A55 A56 A57 A58 A59 A60 A61 A62 A63 A64 A65 A66 A67 A68 A69 A70 A71 A72 A73 A74 A75 A76 A77 A78 A79 A80 A81 A82 A83 A84 A85 A86 A87 A88 A89 A90 A91 A92 A93 A94 A95 A96 A97 A98 A99 A100 A101 A102 A103 A104 A105 A106 A107 A108 A109 A110 A111 A112 A113 A114 A115 A116 A117 A118 A119 A120 A121 A122 A123 A124 A125 A126 A127 A128 A129 A130 A131 A132 A133 A134 A135 A136 A137 A138 A139 A140 A141 A142 A143 A144 A145 A146 A147 A148 A149 A150 A151 A152 A153 A154 A155 A156 A157 A158 A159 A160 A161 A162 A163 A164 A165 A166 A167 A168 A169 A170 A171 A172 A173 A174 A175 A176 A177 A178 A179 A180 A181 A182 A183 A184 A185 A186 A187 A188 A189 A190 A191 A192 A193 A194 A195 A196 A197 A198 A199 A200 A201 A202 A203 A204 A205 A206 A207 A208 A209 A210 A211 A212 A213 A214 A215 A216 A217 A218 A219 A220 A221 A222 A223 A224 A225 A226 A227 A228 A229 A230 A231 A232 A233 A234 A235 A236 A237 A238 A239 A240 A241 A242 A243 A244 A245 A246 A247 A248 A249 A250 A251 A252 A253 A254 A255 A256 A257 A258 A259 A260 A261 A262 A263 A264 A265 A266 A267 A268 A269 A270 A271 A272 A273 A274 A275 A276 A277 A278 A279 A280 A281 A282 A283 A284 A285 A286 A287 A288 A289 A290 A291 A292 A293 A294 A295 A296 A297 A298 A299 A300 A301 A302 A303 A304 A305 A306 A307 A308 A309 A310 A311 A312 A313 A314 A315 A316 A317 A318 A319 A320 A321 A322 A323 A324 A325 A326 A327 A328 A329 A330 A331 A332 A333 A334 A335 A336 A337 A338 A339 A340 A341 A342 A343 A344 A345 A346 A347 A348 A349 A350 A351 A352 A353 A354 A355 A356 A357 A358 A359 A360 A361 A362 A363 A364 A365 A366 A367 A368 A369 A370 A371 A372 A373 A374 A375 A376 A377 A378 A379 A380 A381 A382 A383 A384 A385 A386 A387 A388 A389 A390 A391 A392 A393 A394 A395 A396 A397 A398 A399 A400 A401 A402 A403 A404 A405 A406 A407 A408 A409 A410 A411 A412 A413 A414 A415 A416 A417 A418 A419 A420 A421 A422 A423 A424 A425 A426 A427 A428 A429 A430 A431 A432 A433 A434 A435 A436 A437 A438 A439 A440 A441 A442 A443 A444 A445 A446 A447 A448 A449 A450 A451 A452 A453 A454 A455 A456 A457 A458 A459 A460 A461 A462 A463 A464 A465 A466 A467 A468 A469 A470 A471 A472 A473 A474 A475 A476 A477 A478 A479 A480 A481 A482 A483 A484 A485 A486 A487 A488 A489 A490 A491 A492 A493 A494 A495 A496 A497 A498 A499 A500 A501 A502 A503 A504 A505 A506 A507 A508 A509 A510 A511 A512 A513 A514 A515 A516 A517 A518 A519 A520 A521 A522 A523 A524 A525 A526 A527 A528 A529 A530 A531 A532 A533 A534 A535 A536 A537 A538 A539 A540 A541 A542 A543 A544 A545 A546 A547 A548 A549 A550 A551 A552 A553 A554 A555 A556 A557 A558 A559 A560 A561 A562 A563 A564 A565 A566 A567 A568 A569 A570 A571 A572 A573 A574 A575 A576 A577 A578 A579 A580 A581 A582 A583 A584 A585 A586 A587 A588 A589 A590 A591 A592 A593 A594 A595 A596 A597 A598 A599 A600 A601 A602 A603 A604 A605 A606 A607 A608 A609 A610 A611 A612 A613 A614 A615 A616 A617 A618 A619 A620 A621 A622 A623 A624 A625 A626 A627 A628 A629 A630 A631 A632 A633 A634 A635 A636 A637 A638 A639 A640 A641 A642 A643 A644 A645 A646 A647 A648 A649 A650 A651 A652 A653 A654 A655 A656 A657 A658 A659 A660 A661 A662 A663 A664 A665 A666 A667 A668 A669 A670 A671 A672 A673 A674 A675 A676 A677 A678 A679 A680 A681 A682 A683 A684 A685 A686 A687 A688 A689 A690 A691 A692 A693 A694 A695 A696 A697 A698 A699 A700 A701 A702 A703 A704 A705 A706 A707 A708 A709 A710 A711 A712 A713 A714 A715 A716 A717 A718 A719 A720 A721 A722 A723 A724 A725 A726 A727 A728 A729 A730 A731 A732 A733 A734 A735 A736 A737 A738 A739 A740 A741 A742 A743 A744 A745 A746 A747 A748 A749 A750 A751 A752 A753 A754 A755 A756 A757 A758 A759 A760 A761 A762 A763 A764 A765 A766 A767 A768 A769 A770 A771 A772 A773 A774 A775 A776 A777 A778 A779 A780 A781 A782 A783 A784 A785 A786 A787 A788 A789 A790 A791 A792 A793 A794 A795 A796 A797 A798 A799 A800 A801 A802 A803 A804 A805 A806 A807 A808 A809 A810 A811 A812 A813 A814 A815 A816 A817 A818 A819 A820 A821 A822 A823 A824 A825 A826 A827 A828 A829 A830 A831 A832 A833 A834 A835 A836 A837 A838 A839 A840 A841 A842 A843 A844 A845 A846 A847 A848 A849 A850 A851 A852 A853 A854 A855 A856 A857 A858 A859 A860 A861 A862 A863 A864 A865 A866 A867 A868 A869 A870 A871 A872 A873 A874 A875 A876 A877 A878 A879 A880 A881 A882 A883 A884 A885 A886 A887 A888 A889 A890 A891 A892 A893 A894 A895 A896 A897 A898 A899 A900 A901 A902 A903 A904 A905 A906 A907 A908 A909 A910 A911 A912 A913 A914 A915 A916 A917 A918 A919 A920 A921 A922 A923 A924 A925 A926 A927 A928 A929 A930 A931 A932 A933 A934 A935 A936 A937 A938 A939 A940 A941 A942 A943 A944 A945 A946 A947 A948 A949 A950 A951 A952 A953 A954 A955 A956 A957 A958 A959 A960 A961 A962 A963 A964 A965 A966 A967 A968 A969 A970 A971 A972 A973 A974 A975 A976 A977 A978 A979 A980 A981 A982 A983 A984 A985 A986 A987 A988 A989 A990 A991 A992 A993 A994 A995 A996 A997 A998 A999 A1000

A1000 A1001 A1002 A1003 A1004 A1005 A1006 A1007 A1008 A1009 A1010 A1011 A1012 A1013 A1014 A1015 A1016 A1017 A1018 A1019 A1020 A1021 A1022 A1023 A1024 A1025 A1026 A1027 A1028 A1029 A1030 A1031 A1032 A1033 A1034 A1035 A1036 A1037 A1038 A1039 A1040 A1041 A1042 A1043 A1044 A1045 A1046 A1047 A1048 A1049 A1050 A1051 A1052 A1053 A1054 A1055 A1056 A1057 A1058 A1059 A1060 A1061 A1062 A1063 A1064 A1065 A1066 A1067 A1068 A1069 A1070 A1071 A1072 A1073 A1074 A1075 A1076 A1077 A1078 A1079 A1080 A1081 A1082 A1083 A1084 A1085 A1086 A1087 A1088 A1089 A1090 A1091 A1092 A1093 A1094 A1095 A1096 A1097 A1098 A1099 A1100 A1101 A1102 A1103 A1104 A1105 A1106 A1107 A1108 A1109 A1110 A1111 A1112 A1113 A1114 A1115 A1116 A1117 A1118 A1119 A1120 A1121 A1122 A1123 A1124 A1125 A1126 A1127 A1128 A1129 A1130 A1131 A1132 A1133 A1134 A1135 A1136 A1137 A1138 A1139 A1140 A1141 A1142 A1143 A1144 A1145 A1146 A1147 A1148 A1149 A1150 A1151 A1152 A1153 A1154 A1155 A1156 A1157 A1158 A1159 A1160 A1161 A1162 A1163 A1164 A1165 A1166 A1167 A1168 A1169 A1170 A1171 A1172 A1173 A1174 A1175 A1176 A1177 A1178 A1179 A1180 A1181 A1182 A1183 A1184 A1185 A1186 A1187 A1188 A1189 A1190 A1191 A1192 A1193 A1194 A1195 A1196 A1197 A1198 A1199 A1200 A1201 A1202 A1203 A1204 A1205 A1206 A1207 A1208 A1209 A1210 A1211 A1212 A1213 A1214 A1215 A1216 A1217 A1218 A1219 A1220 A1221 A1222 A1223 A1224 A1225 A1226 A1227 A1228 A1229 A1230 A1231 A1232 A1233 A1234 A1235 A1236 A1237 A1238 A1239 A1240 A1241 A1242 A1243 A1244 A1245 A1246 A1247 A1248 A1249 A1250 A1251 A1252 A1253 A1254 A1255 A1256 A1257 A1258 A1259 A1260 A1261 A1262 A1263 A1264 A1265 A1266 A1267 A1268 A1269 A1270 A1271 A1272 A1273 A1274 A1275 A1276 A1277 A1278 A1279 A1280 A1281 A1282 A1283 A1284 A1285 A1286 A1287 A1288 A1289 A1290 A1291 A1292 A1293 A1294 A1295 A1296 A1297 A1298 A1299 A1300 A1301 A1302 A1303 A1304 A1305 A1306 A1307 A1308 A1309 A1310 A1311 A1312 A1313 A1314 A1315 A1316 A1317 A1318 A1319 A1320 A1321 A1322 A1323 A1324 A1325 A1326 A1327 A1328 A1329 A1330 A1331 A1332 A1333 A1334 A1335 A1336 A1337 A1338 A1339 A1340 A1341 A1342 A1343 A1344 A1345 A1346 A1347 A1348 A1349 A1350 A1351 A1352 A1353 A1354 A1355 A1356 A1357 A1358 A1359 A1360 A1361 A1362 A1363 A1364 A1365 A1366 A1367 A1368 A1369 A1370 A1371 A1372 A1373 A1374 A1375 A1376 A1377 A1378 A1379 A1380 A1381 A1382 A1383 A1384 A1385 A1386 A1387 A1388 A1389 A1390 A1391 A1392 A1393 A1394 A1395 A1396 A1397 A1398 A1399 A1400 A1401 A1402 A1403 A1404 A1405 A1406 A1407 A1408 A1409 A1410 A1411 A1412 A1413 A1414 A1415 A1416 A1417 A1418 A1419 A1420 A1421 A1422 A1423 A1424 A1425 A1426 A1427 A1428 A1429 A1430 A1431 A1432 A1433 A1434 A1435 A1436 A1437 A1438 A1439 A1440 A1441 A1442 A1443 A1444 A1445 A1446 A1447 A1448 A1449 A1450 A1451 A1452 A1453 A1454 A1455 A1456 A1457 A1458 A1459 A1460 A1461 A1462 A1463 A1464 A1465 A1466 A1467 A1468 A1469 A1470 A1471 A1472 A1473 A1474 A1475 A1476 A1477 A1478 A1479 A1480 A1481 A1482 A1483 A1484 A1485 A1486 A1487 A1488 A1489 A1490 A1491 A1492 A1493 A1494 A1495 A1496 A1497 A1498 A1499 A1500 A1501 A1502 A1503 A1504 A1505 A1506 A1507 A1508 A1509 A1510 A1511 A1512 A1513 A1514 A1515 A1516 A1517 A1518 A1519 A1520 A1521 A1522 A1523 A1524 A1525 A1526 A1527 A1528 A1529 A1530 A1531 A1532 A1533 A1534 A1535 A1536 A1537 A1538 A1539 A1540 A1541 A1542 A1543 A1544 A1545 A1546 A1547 A1548 A1549 A1550 A1551 A1552 A1553 A1554 A1555 A1556 A1557 A1558 A1559 A1560 A1561 A1562 A1563 A1564 A1565 A1566 A1567 A1568 A1569 A1570 A1571 A1572 A1573 A1574 A1575 A1576 A1577 A1578 A1579 A1580 A1581 A1582 A1583 A1584 A1585 A1586 A1587 A1588 A1589 A1590 A1591 A1592 A1593 A1594 A1595 A1596 A1597 A1598 A1599 A1600 A1601 A1602 A1603 A1604 A1605 A1606 A1607 A1608 A1609 A1610 A1611 A1612 A1613 A1614 A1615 A1616 A1617 A1618 A1619 A1620 A1621 A1622 A1623 A1624 A1625 A1626 A1627 A1628 A1629 A1630 A1631 A1632 A1633 A1634 A1635 A1636 A1637 A1638 A1639 A1640 A1641 A1642 A1643 A1644 A1645 A1646 A1647 A1648 A1649 A1650 A1651 A1652 A1653 A1654 A1655 A1656 A1657 A1658 A1659 A1660 A1661 A1662 A1663 A1664 A1665 A1666 A1667 A1668 A1669 A1670 A1671 A1672 A1673 A1674 A1675 A1676 A1677 A1678 A1679 A1680 A1681 A1682 A1683 A1684 A1685 A1686 A1687 A1688 A1689 A1690 A1691 A1692 A1693 A1694 A1695 A1696 A1697 A1698 A1699 A1700 A1701 A1702 A1703 A1704 A1705 A1706 A1707 A1708 A1709 A1710 A1711 A1712 A1713 A1714 A1715 A1716 A1717 A1718 A1719 A1720 A1721 A1722 A1723 A1724 A1725 A1726 A1727 A1728 A1729 A1730 A1731 A1732 A1733 A1734 A1735 A1736 A1737 A1738 A1739 A1740 A1741 A1742 A1743 A1744 A1745 A1746 A1747 A1748 A1749 A1750 A1751 A1752 A1753 A1754 A1755 A1756 A1757 A1758 A1759 A1760 A1761 A1762 A1763 A1764 A1765 A1766 A1767 A1768 A1769 A1770 A1771 A1772 A1773 A1774 A1775 A1776 A1777 A1778 A1779 A1780 A1781 A1782 A1783 A1784 A1785 A1786 A1787 A1788 A1789 A1790 A1791 A1792 A1793 A1794 A1795 A1796 A1797 A1798 A1799 A1800 A1801 A1802 A1803 A1804 A1805 A1806 A1807 A1808 A1809 A1810 A1811 A1812 A1813 A1814 A1815 A1816 A1817 A1818 A1819 A1820 A1821 A1822 A1823 A1824 A1825 A1826 A1827 A1828 A1829 A1830 A1831 A1832 A1833 A1834 A1835 A1836 A1837 A1838 A1839 A1840 A1841 A1842 A1843 A1844 A1845 A1846 A1847 A1848 A1849 A1850 A1851 A1852 A1853 A1854 A1855 A1856 A1857 A1858 A1859 A1860 A1861 A1862 A1863 A1864 A1865 A1866 A1867 A1868 A1869 A1870 A1871 A1872 A1873 A1874 A1875 A1876 A1877 A1878 A1879 A1880 A1881 A1882 A1883 A1884 A1885 A1886 A1887 A1888 A1889 A1890 A1891 A1892 A1893 A1894 A1895 A1896 A1897 A1898 A1899 A1900 A1901 A1902 A1903 A1904 A1905 A1906 A1907 A1908 A1909 A1910 A1911 A1912 A1913 A1914 A1915 A1916 A1917 A1918 A1919 A1920 A1921 A1922 A1923 A1924 A1925 A1926 A1927 A1928 A1929 A1930 A1931 A1932 A1933 A1934 A1935 A1936 A1937 A1938 A1939 A1940 A1941 A1942 A1943 A1944 A1945 A1946 A1947 A1948 A1949 A1950 A1951 A1952 A1953 A1954 A1955 A1956 A1957 A1958 A1959 A1960 A1961 A1962 A1963 A1964 A1965 A1966 A1967 A1968 A1969 A1970 A1971 A1972 A1973 A1974 A1975 A1976 A1977 A1978 A1979 A1980 A1981 A1982 A1983 A1984 A1985 A1986 A1987 A1988 A1989 A1990 A1991 A1992 A1993 A1994 A1995 A1996 A1997 A1998 A1999 A2000

D1 D2 D3 D4 D5 D6 D7 D8 D9 D10 D11 D12 D13 D14 D15 D16 D17 D18 D19 D20 D21 D22 D23 D24 D25 D26 D27 D28 D29 D30 D31 D32 D33 D34 D35 D36 D37 D38 D39 D40 D41 D42 D43 D44 D45 D46 D47 D48 D49 D50 D51 D52 D53 D54 D55 D56 D57 D58 D59 D60 D61 D62 D63 D64 D65 D66 D67 D68 D69 D70 D71 D72 D73 D74 D75 D76 D77 D78 D79 D80 D81 D82 D83 D84 D85 D86 D87 D88 D89 D90 D91 D92 D93 D94 D95 D96 D97 D98 D99 D100 D101 D102 D103 D104 D105 D106 D107 D108 D109 D110 D111 D112 D113 D114 D115 D116 D117 D118 D119 D120 D121 D122 D123 D124 D125 D126 D127 D128 D129 D130 D131 D132 D133 D134 D135 D136 D137 D138 D139 D140 D141 D142 D143 D144 D145 D146 D147 D148 D149 D150 D151 D152 D153 D154 D155 D156 D157 D158 D159 D160 D161 D162 D163 D164 D165 D166 D167 D168 D169 D170 D171 D172 D173 D174 D175 D176 D177 D178 D179 D180 D181 D182 D183 D184 D185 D186 D187 D188 D189 D190 D191 D192 D193 D194 D195 D196 D197 D198 D199 D200 D201 D202 D203 D204 D205 D206 D207 D208 D209 D210 D211 D212 D213 D214 D215 D216 D217 D218 D219 D220 D221 D222 D223 D224 D225 D226 D227 D228 D229 D230 D231 D232 D233 D234 D235 D236 D237 D238 D239 D240 D241 D242 D243 D244 D245 D246 D247 D248 D249 D250

asendada samaa tüüpi ja samas valmistaja juhtmega. P2 – Kui selle valgustuse valimine paindub teiselt poolt juhe on kahjustatud, tuleb see asendada samas tüübis ja samas valmistaja juhtmega. P3 – Selle valgustuse valimist paindunud kaablilt või juhet ei saa asendada; kui juhe on kahjustatud, tuleb valgustuse ohutuse tagamiseks ära visata.

R1 – Pirna rambimaterjalide valmistamise protsessiga seotud ohud – CAUTION! BATTERY! – Pariisi number

FR – INSTRUCTIONS D'UTILISATION ET D'INSTALLATION DES PRODUITS – LA DECLARATION:
L'emballage fait partie intégrante de l'instruction DESTINATION / APPLICATION / INSTALLATION: A1 – Modifications techniques réservées. A2 – Avant de commencer l'installation lisez le mode d'emploi et DWG (Conditions Générales de Garantie). A3 – Les travaux de montage, d'entretien et de réparation doivent être effectués par une personne qualifiée en électricité. A4 – Le produit peut être monté par des personnes qui ont le droit de faire des travaux de qualité d'énergie définis par la loi. A5 – Toutes les opérations doivent être effectuées avec la tension débranchée. Il faut rester très prudent. A6 – Schéma de l'installation: voir les images. A7 – Attention: le produit lors des opérations de montage ne doit pas être exposé à des sources de chaleur ou de conduits. Il disposés d'une manière à rendre impossible leur contact avec les parties du produit qui se réchauffent. A8 – Avant la mise en service du produit, vérifiez si les câbles ne sont pas endommagés ou si les connexions ne sont pas lâches. A9 – Attention, risque de choc électrique A11 – Schéma de démontage: voir images A13 – Utilisez uniquement dans des endroits secs. A14–A – Ce produit contient une source lumineuse de classe d'efficacité énergétique <> A14–B – Ce produit contient une source lumineuse de classe d'efficacité énergétique <> A14–C – Ce produit contient une source lumineuse de classe d'efficacité énergétique <> A14–D – Ce produit contient une source lumineuse de classe d'efficacité énergétique <> A14–E – Ce produit contient une source lumineuse de classe d'efficacité énergétique <> A14–F – Ce produit contient une source lumineuse de classe d'efficacité énergétique <> A14–G – Ce produit contient une source lumineuse de classe d'efficacité énergétique <> A14–H – Ce produit contient une source lumineuse de classe d'efficacité énergétique <> A14–I – Ce produit contient une source lumineuse de classe d'efficacité énergétique <> A14–J – Ce produit contient une source lumineuse de classe d'efficacité énergétique <> A14–K – Ce produit contient une source lumineuse de classe d'efficacité énergétique <> A14–L – Ce produit contient une source lumineuse de classe d'efficacité énergétique <> A14–M – Ce produit contient une source lumineuse de classe d'efficacité énergétique <> A14–N – Ce produit contient une source lumineuse de classe d'efficacité énergétique <> A14–O – Ce produit contient une source lumineuse de classe d'efficacité énergétique <> A14–P – Ce produit contient une source lumineuse de classe d'efficacité énergétique <> A14–Q – Ce produit contient une source lumineuse de classe d'efficacité énergétique <> A14–R – Ce produit contient une source lumineuse de classe d'efficacité énergétique <> A14–S – Ce produit contient une source lumineuse de classe d'efficacité énergétique <> A14–T – Ce produit contient une source lumineuse de classe d'efficacité énergétique <> A14–U – Ce produit contient une source lumineuse de classe d'efficacité énergétique <> A14–V – Ce produit contient une source lumineuse de classe d'efficacité énergétique <> A14–W – Ce produit contient une source lumineuse de classe d'efficacité énergétique <> A14–X – Ce produit contient une source lumineuse de classe d'efficacité énergétique <> A14–Y – Ce produit contient une source lumineuse de classe d'efficacité énergétique <> A14–Z – Ce produit contient une source lumineuse de classe d'efficacité énergétique <> A14–AA – Ce produit contient une source lumineuse de classe d'efficacité énergétique <> A14–AB – Ce produit contient une source lumineuse de classe d'efficacité énergétique <> A14–AC – Ce produit contient une source lumineuse de classe d'efficacité énergétique <> A14–AD – Ce produit contient une source lumineuse de classe d'efficacité énergétique <> A14–AE – Ce produit contient une source lumineuse de classe d'efficacité énergétique <> A14–AF – Ce produit contient une source lumineuse de classe d'efficacité énergétique <> A14–AG – Ce produit contient une source lumineuse de classe d'efficacité énergétique <> A14–AH – Ce produit contient une source lumineuse de classe d'efficacité énergétique <> A14–AI – Ce produit contient une source lumineuse de classe d'efficacité énergétique <> A14–AJ – Ce produit contient une source lumineuse de classe d'efficacité énergétique <> A14–AK – Ce produit contient une source lumineuse de classe d'efficacité énergétique <> A14–AL – Ce produit contient une source lumineuse de classe d'efficacité énergétique <> A14–AM – Ce produit contient une source lumineuse de classe d'efficacité énergétique <> A14–AN – Ce produit contient une source lumineuse de classe d'efficacité énergétique <> A14–AO – Ce produit contient une source lumineuse de classe d'efficacité énergétique <> A14–AP – Ce produit contient une source lumineuse de classe d'efficacité énergétique <> A14–AQ – Ce produit contient une source lumineuse de classe d'efficacité énergétique <> A14–AR – Ce produit contient une source lumineuse de classe d'efficacité énergétique <> A14–AS – Ce produit contient une source lumineuse de classe d'efficacité énergétique <> A14–AT – Ce produit contient une source lumineuse de classe d'efficacité énergétique <> A14–AU – Ce produit contient une source lumineuse de classe d'efficacité énergétique <> A14–AV – Ce produit contient une source lumineuse de classe d'efficacité énergétique <> A14–AW – Ce produit contient une source lumineuse de classe d'efficacité énergétique <> A14–AX – Ce produit contient une source lumineuse de classe d'efficacité énergétique <> A14–AY – Ce produit contient une source lumineuse de classe d'efficacité énergétique <> A14–AZ – Ce produit contient une source lumineuse de classe d'efficacité énergétique <> A14–BA – Ce produit contient une source lumineuse de classe d'efficacité énergétique <> A14–BB – Ce produit contient une source lumineuse de classe d'efficacité énergétique <> A14–BC – Ce produit contient une source lumineuse de classe d'efficacité énergétique <> A14–BD – Ce produit contient une source lumineuse de classe d'efficacité énergétique <> A14–BE – Ce produit contient une source lumineuse de classe d'efficacité énergétique <> A14–BF – Ce produit contient une source lumineuse de classe d'efficacité énergétique <> A14–BG – Ce produit contient une source lumineuse de classe d'efficacité énergétique <> A14–BH – Ce produit contient une source lumineuse de classe d'efficacité énergétique <> A14–BI – Ce produit contient une source lumineuse de classe d'efficacité énergétique <> A14–BJ – Ce produit contient une source lumineuse de classe d'efficacité énergétique <> A14–BK – Ce produit contient une source lumineuse de classe d'efficacité énergétique <> A14–BL – Ce produit contient une source lumineuse de classe d'efficacité énergétique <> A14–BM – Ce produit contient une source lumineuse de classe d'efficacité énergétique <> A14–BN – Ce produit contient une source lumineuse de classe d'efficacité énergétique <> A14–BO – Ce produit contient une source lumineuse de classe d'efficacité énergétique <> A14–BP – Ce produit contient une source lumineuse de classe d'efficacité énergétique <> A14–BQ – Ce produit contient une source lumineuse de classe d'efficacité énergétique <> A14–BR – Ce produit contient une source lumineuse de classe d'efficacité énergétique <> A14–BS – Ce produit contient une source lumineuse de classe d'efficacité énergétique <> A14–BT – Ce produit contient une source lumineuse de classe d'efficacité énergétique <> A14–BU – Ce produit contient une source lumineuse de classe d'efficacité énergétique <> A14–BV – Ce produit contient une source lumineuse de classe d'efficacité énergétique <> A14–BW – Ce produit contient une source lumineuse de classe d'efficacité énergétique <> A14–BX – Ce produit contient une source lumineuse de classe d'efficacité énergétique <> A14–BY – Ce produit contient une source lumineuse de classe d'efficacité énergétique <> A14–BZ – Ce produit contient une source lumineuse de classe d'efficacité énergétique <> A14–CA – Ce produit contient une source lumineuse de classe d'efficacité énergétique <> A14–CB – Ce produit contient une source lumineuse de classe d'efficacité énergétique <> A14–CC – Ce produit contient une source lumineuse de classe d'efficacité énergétique <> A14–CD – Ce produit contient une source lumineuse de classe d'efficacité énergétique <> A14–CE – Ce produit contient une source lumineuse de classe d'efficacité énergétique <> A14–CF – Ce produit contient une source lumineuse de classe d'efficacité énergétique <> A14–CG – Ce produit contient une source lumineuse de classe d'efficacité énergétique <> A14–CH – Ce produit contient une source lumineuse de classe d'efficacité énergétique <> A14–CI – Ce produit contient une source lumineuse de classe d'efficacité énergétique <> A14–CJ – Ce produit contient une source lumineuse de classe d'efficacité énergétique <> A14–CK – Ce produit contient une source lumineuse de classe d'efficacité énergétique <> A14–CL – Ce produit contient une source lumineuse de classe d'efficacité énergétique <> A14–CM – Ce produit contient une source lumineuse de classe d'efficacité énergétique <> A14–CN – Ce produit contient une source lumineuse de classe d'efficacité énergétique <> A14–CO – Ce produit contient une source lumineuse de classe d'efficacité énergétique <> A14–CP – Ce produit contient une source lumineuse de classe d'efficacité énergétique <> A14–CQ – Ce produit contient une source lumineuse de classe d'efficacité énergétique <> A14–CR – Ce produit contient une source lumineuse de classe d'efficacité énergétique <> A14–CS – Ce produit contient une source lumineuse de classe d'efficacité énergétique <> A14–CT – Ce produit contient une source lumineuse de classe d'efficacité énergétique <> A14–CU – Ce produit contient une source lumineuse de classe d'efficacité énergétique <> A14–CV – Ce produit contient une source lumineuse de classe d'efficacité énergétique <> A14–CW – Ce produit contient une source lumineuse de classe d'efficacité énergétique <> A14–CX – Ce produit contient une source lumineuse de classe d'efficacité énergétique <> A14–CY – Ce produit contient une source lumineuse de classe d'efficacité énergétique <> A14–CZ – Ce produit contient une source lumineuse de classe d'efficacité énergétique <> A14–DA – Ce produit contient une source lumineuse de classe d'efficacité énergétique <> A14–DB – Ce produit contient une source lumineuse de classe d'efficacité énergétique <> A14–DC – Ce produit contient une source lumineuse de classe d'efficacité énergétique <> A14–DD – Ce produit contient une source lumineuse de classe d'efficacité énergétique <> A14–DE – Ce produit contient une source lumineuse de classe d'efficacité énergétique <> A14–DF – Ce produit contient une source lumineuse de classe d'efficacité énergétique <> A14–DG – Ce produit contient une source lumineuse de classe d'efficacité énergétique <> A14–DH – Ce produit contient une source lumineuse de classe d'efficacité énergétique <> A14–DI – Ce produit contient une source lumineuse de classe d'efficacité énergétique <> A14–DJ – Ce produit contient une source lumineuse de classe d'efficacité énergétique <> A14–DK – Ce produit contient une source lumineuse de classe d'efficacité énergétique <> A14–DL – Ce produit contient une source lumineuse de classe d'efficacité énergétique <> A14–DM – Ce produit contient une source lumineuse de classe d'efficacité énergétique <> A14–DN – Ce produit contient une source lumineuse de classe d'efficacité énergétique <> A14–DO – Ce produit contient une source lumineuse de classe d'efficacité énergétique <> A14–DP – Ce produit contient une source lumineuse de classe d'efficacité énergétique <> A14–DQ – Ce produit contient une source lumineuse de classe d'efficacité énergétique <> A14–DR – Ce produit contient une source lumineuse de classe d'efficacité énergétique <> A14–DS – Ce produit contient une source lumineuse de classe d'efficacité énergétique <> A14–DT – Ce produit contient une source lumineuse de classe d'efficacité énergétique <> A14–DU – Ce produit contient une source lumineuse de classe d'efficacité énergétique <> A14–DV – Ce produit contient une source lumineuse de classe d'efficacité énergétique <> A14–DW – Ce produit contient une source lumineuse de classe d'efficacité énergétique <> A14–DX – Ce produit contient une source lumineuse de classe d'efficacité énergétique <> A14–DY – Ce produit contient une source lumineuse de classe d'efficacité énergétique <> A14–DZ – Ce produit contient une source lumineuse de classe d'efficacité énergétique <> A14–EA – Ce produit contient une source lumineuse de classe d'efficacité énergétique <> A14–EB – Ce produit contient une source lumineuse de classe d'efficacité énergétique <> A14–EC – Ce produit contient une source lumineuse de classe d'efficacité énergétique <> A14–ED – Ce produit contient une source lumineuse de classe d'efficacité énergétique <> A14–EE – Ce produit contient une source lumineuse de classe d'efficacité énergétique <> A14–EF – Ce produit contient une source lumineuse de classe d'efficacité énergétique <> A14–EG – Ce produit contient une source lumineuse de classe d'efficacité énergétique <> A14–EH – Ce produit contient une source lumineuse de classe d'efficacité énergétique <> A14–EI – Ce produit contient une source lumineuse de classe d'efficacité énergétique <> A14–EJ – Ce produit contient une source lumineuse de classe d'efficacité énergétique <> A14–EK – Ce produit contient une source lumineuse de classe d'efficacité énergétique <> A14–EL – Ce produit contient une source lumineuse de classe d'efficacité énergétique <> A14–EM – Ce produit contient une source lumineuse de classe d'efficacité énergétique <> A14–EN – Ce produit contient une source lumineuse de classe d'efficacité énergétique <> A14–EO – Ce produit contient une source lumineuse de classe d'efficacité énergétique <> A14–EP – Ce produit contient une source lumineuse de classe d'efficacité énergétique <> A14–EQ – Ce produit contient une source lumineuse de classe d'efficacité énergétique <> A14–ER – Ce produit contient une source lumineuse de classe d'efficacité énergétique <> A14–ES – Ce produit contient une source lumineuse de classe d'efficacité énergétique <> A14–ET – Ce produit contient une source lumineuse de classe d'efficacité énergétique <> A14–EU – Ce produit contient une source lumineuse de classe d'efficacité énergétique <> A14–EV – Ce produit contient une source lumineuse de classe d'efficacité énergétique <> A14–EW – Ce produit contient une source lumineuse de classe d'efficacité énergétique <> A14–EX – Ce produit contient une source lumineuse de classe d'efficacité énergétique <> A14–EY – Ce produit contient une source lumineuse de classe d'efficacité énergétique <> A14–EZ – Ce produit contient une source lumineuse de classe d'efficacité énergétique <> A14–FA – Ce produit contient une source lumineuse de classe d'efficacité énergétique <> A14–FB – Ce produit contient une source lumineuse de classe d'efficacité énergétique <> A14–FC – Ce produit contient une source lumineuse de classe d'efficacité énergétique <> A14–FD – Ce produit contient une source lumineuse de classe d'efficacité énergétique <> A14–FE – Ce produit contient une source lumineuse de classe d'efficacité énergétique <> A14–FF – Ce produit contient une source lumineuse de classe d'efficacité énergétique <> A14–FG – Ce produit contient une source lumineuse de classe d'efficacité énergétique <> A14–FH – Ce produit contient une source lumineuse de classe d'efficacité énergétique <> A14–FI – Ce produit contient une source lumineuse de classe d'efficacité énergétique <> A14–FJ – Ce produit contient une source lumineuse de classe d'efficacité énergétique <> A14–FK – Ce produit contient une source lumineuse de classe d'efficacité énergétique <> A14–FL – Ce produit contient une source lumineuse de classe d'efficacité énergétique <> A14–FM – Ce produit contient une source lumineuse de classe d'efficacité énergétique <> A14–FN – Ce produit contient une source lumineuse de classe d'efficacité énergétique <> A14–FO – Ce produit contient une source lumineuse de classe d'efficacité énergétique <> A14–FP – Ce produit contient une source lumineuse de classe d'efficacité énergétique <> A14–FQ – Ce produit contient une source lumineuse de classe d'efficacité énergétique <> A14–FR – Ce produit contient une source lumineuse de classe d'efficacité énergétique <> A14–FS – Ce produit contient une source lumineuse de classe d'efficacité énergétique <> A14–FT – Ce produit contient une source lumineuse de classe d'efficacité énergétique <> A14–FU – Ce produit contient une source lumineuse de classe d'efficacité énergétique <> A14–FV – Ce produit contient une source lumineuse de classe d'efficacité énergétique <> A14–FW – Ce produit contient une source lumineuse de classe d'efficacité énergétique <> A14–FX – Ce produit contient une source lumineuse de classe d'efficacité énergétique <> A14–FY – Ce produit contient une source lumineuse de classe d'efficacité énergétique <> A14–FZ – Ce produit contient une source lumineuse de classe d'efficacité énergétique <> A14–GA – Ce produit contient une source lumineuse de classe d'efficacité énergétique <> A14–GB – Ce produit contient une source lumineuse de classe d'efficacité énergétique <> A14–GC – Ce produit contient une source lumineuse de classe d'efficacité énergétique <> A14–GD – Ce produit contient une source lumineuse de classe d'efficacité énergétique <> A14–GE – Ce produit contient une source lumineuse de classe d'efficacité énergétique <> A14–GF – Ce produit contient une source lumineuse de classe d'efficacité énergétique <> A14–GG – Ce produit contient une source lumineuse de classe d'efficacité énergétique <> A14–GH – Ce produit contient une source lumineuse de classe d'efficacité énergétique <> A14–GI – Ce produit contient une source lumineuse de classe d'efficacité énergétique <> A14–GJ – Ce produit contient une source lumineuse de classe d'efficacité énergétique <> A14–GK – Ce produit contient une source lumineuse de classe d'efficacité énergétique <> A14–GL – Ce produit contient une source lumineuse de classe d'efficacité énergétique <> A14–GM – Ce produit contient une source lumineuse de classe d'efficacité énergétique <> A14–GN – Ce produit contient une source lumineuse de classe d'efficacité énergétique <> A14–GO – Ce produit contient une source lumineuse de classe d'efficacité énergétique <> A14–GP – Ce produit contient une source lumineuse de classe d'efficacité énergétique <> A14–GQ – Ce produit contient une source lumineuse de classe d'efficacité énergétique <> A14–GR – Ce produit contient une source lumineuse de classe d'efficacité énergétique <> A14–GS – Ce produit contient une source lumineuse de classe d'efficacité énergétique <> A14–GT – Ce produit contient une source lumineuse de classe d'efficacité énergétique <> A14–GU – Ce produit contient une source lumineuse de classe d'efficacité énergétique <> A14–GV – Ce produit contient une source lumineuse de classe d'efficacité énergétique <> A14–GW – Ce produit contient une source lumineuse de classe d'efficacité énergétique <> A14–GX – Ce produit contient une source lumineuse de classe d'efficacité énergétique <> A14–GY – Ce produit contient une source lumineuse de classe d'efficacité énergétique <> A14–GZ – Ce produit contient une source lumineuse de classe d'efficacité énergétique <> A14–HA – Ce produit contient une source lumineuse de classe d'efficacité énergétique <> A14–HB – Ce produit contient une source lumineuse de classe d'efficacité énergétique <> A14–HC – Ce produit contient une source lumineuse de classe d'efficacité énergétique <> A14–HD – Ce produit contient une source lumineuse de classe d'efficacité énergétique <> A14–HE – Ce produit contient une source lumineuse de classe d'efficacité énergétique <> A14–HF – Ce produit contient une source lumineuse de classe d'efficacité énergétique <> A14–HG – Ce produit contient une source lumineuse de classe d'efficacité énergétique <> A14–HH – Ce produit contient une source lumineuse de classe d'efficacité énergétique <> A14–HI – Ce produit contient une source lumineuse de classe d'efficacité énergétique <> A14–HJ – Ce produit contient une source lumineuse de classe d'efficacité énergétique <> A14–HK – Ce produit contient une source lumineuse de classe d'efficacité énergétique <> A14–HL – Ce produit contient une source lumineuse de classe d'efficacité énergétique <> A14–HM – Ce produit contient une source lumineuse de classe d'efficacité énergétique <> A14–HN – Ce produit contient une source lumineuse de classe d'efficacité énergétique <> A14–HO – Ce produit contient une source lumineuse de classe d'efficacité énergétique <> A14–HP – Ce produit contient une source lumineuse de classe d'efficacité énergétique <> A14–HQ – Ce produit contient une source lumineuse de classe d'efficacité énergétique <> A14–HR – Ce produit contient une source lumineuse de classe d'efficacité énergétique <> A14–HS – Ce produit contient une source lumineuse de classe d'efficacité énergétique <> A14–HT – Ce produit contient une source lumineuse de classe d'efficacité énergétique <> A14–HU – Ce produit contient une source lumineuse de classe d'efficacité énergétique <> A14–HV – Ce produit contient une source lumineuse de classe d'efficacité énergétique <> A14–HW – Ce produit contient une source lumineuse de classe d'efficacité énergétique <> A14–HX – Ce produit contient une source lumineuse de classe d'efficacité énergétique <> A14–HY – Ce produit contient une source lumineuse de classe d'efficacité énergétique <> A14–HZ – Ce produit contient une source lumineuse de classe d'efficacité énergétique <> A14–IA – Ce produit contient une source lumineuse de classe d'efficacité énergétique <> A14–IB – Ce produit contient une source lumineuse de classe d'efficacité énergétique <> A14–IC – Ce produit contient une source lumineuse de classe d'efficacité énergétique <> A14–ID – Ce produit contient une source lumineuse de classe d'efficacité énergétique <> A14–IE – Ce produit contient une source lumineuse de classe d'efficacité énergétique <> A14–IF – Ce produit contient une source lumineuse de classe d'efficacité énergétique <> A14–IG – Ce produit contient une source lumineuse de classe d'efficacité énergétique <> A14–IH – Ce produit contient une source lumineuse de classe d'efficacité énergétique <> A14–II – Ce produit contient une source lumineuse de classe d'efficacité énergétique <> A14–IJ – Ce produit contient une source lumineuse de classe d'efficacité énergétique <> A14–IK – Ce produit contient une source lumineuse de classe d'efficacité énergétique <> A14–IL – Ce produit contient une source lumineuse de classe d'efficacité énergétique <> A14–IM – Ce produit contient une source lumineuse de classe d'efficacité énergétique <> A14–IN – Ce produit contient une source lumineuse de classe d'efficacité énergétique <> A14–IO – Ce produit contient une source lumineuse de classe d'efficacité énergétique <> A14–IP – Ce produit contient une source lumineuse de classe d'efficacité énergétique <> A14–IQ – Ce produit contient une source lumineuse de classe d'efficacité énergétique <> A14–IR – Ce produit contient une source lumineuse de classe d'efficacité énergétique <> A14–IS – Ce produit contient une source lumineuse de classe d'efficacité énergétique <> A14–IT – Ce produit contient une source lumineuse de classe d'efficacité énergétique <> A14–IU – Ce produit contient une source lumineuse de classe d'efficacité énergétique <> A14–IV – Ce produit contient une source lumineuse de classe d'efficacité énergétique <> A14–IW – Ce produit contient une source lumineuse de classe d'efficacité énergétique <> A14–IX – Ce produit contient une source lumineuse de classe d'efficacité énergétique <> A14–IY – Ce produit contient une source lumineuse de classe d'efficacité énergétique <> A14–IZ – Ce produit contient une source lumineuse de classe d'efficacité énergétique <> A14–JA – Ce produit contient une source lumineuse de classe d'efficacité énergétique <> A14–JB – Ce produit contient une source lumineuse de classe d'efficacité énergétique <> A14–JC – Ce produit contient une source lumineuse de classe d'efficacité énergétique <> A14–JD – Ce produit contient une source lumineuse de classe d'efficacité énergétique <> A14–JE – Ce produit contient une source lumineuse de classe d'efficacité énergétique <> A14–JF – Ce produit contient une source lumineuse de classe d'efficacité énergétique <> A14–JG – Ce produit contient une source lumineuse de classe d'efficacité énergétique <> A14–JH – Ce produit contient une source lumineuse de classe d'efficacité énergétique <> A14–JI – Ce produit contient une source lumineuse de classe d'efficacité énergétique <> A14–JJ – Ce produit contient une source lumineuse de classe d'efficacité énergétique <> A14–JK – Ce produit contient une source lumineuse de classe d'efficacité énergétique <> A14–JL – Ce produit contient une source lumineuse de classe d'efficacité énergétique <> A14–JM – Ce produit contient une source lumineuse de classe d'efficacité énergétique <> A14–JN – Ce produit contient une source lumineuse de classe d'efficacité énergétique <> A14–JO – Ce produit contient une source lumineuse de classe d'efficacité énergétique <> A14–JP – Ce produit contient une source lumineuse de classe d'efficacité énergétique <> A14–JQ – Ce produit contient une source lumineuse de classe d'efficacité énergétique <> A14–JR – Ce produit contient une source lumineuse de classe d'efficacité énergétique <> A14–JS – Ce produit contient une source lumineuse de classe d'efficacité énergétique <> A14–JT – Ce produit contient une source lumineuse de classe d'efficacité énergétique <> A14–JU – Ce produit contient une source lumineuse de classe d'efficacité énergétique <> A14–JV – Ce produit contient une source lumineuse de classe d'efficacité énergétique <> A14–JW – Ce produit contient une source lumineuse de classe d'efficacité énergétique <> A14–JX – Ce produit contient une source lumineuse de classe d'efficacité énergétique <> A14–JY – Ce produit contient une source lumineuse de classe d'efficacité énergétique <> A14–JZ – Ce produit contient une source lumineuse de classe d'efficacité énergétique <> A14–KA – Ce produit contient une source lumineuse de classe d'efficacité énergétique <> A14–KB – Ce produit contient une source lumineuse de classe d'efficacité énergétique <> A14–KC – Ce produit contient une source lumineuse de classe d'efficacité énergétique <> A14–KD – Ce produit contient une source lumineuse de classe d'efficacité énergétique <> A14–KE – Ce produit contient une source lumineuse de classe d'efficacité énergétique <> A14–KF – Ce produit contient une source lumineuse de classe d'efficacité énergétique <> A14–KG – Ce produit contient une source lumineuse de classe d'efficacité énergétique <> A14–KH – Ce produit contient une source lumineuse de classe d'efficacité énergétique <> A14–KI – Ce produit contient une source lumineuse de classe d'efficacité énergétique <> A14–KJ – Ce produit contient une source lumineuse de classe d'efficacité énergétique <> A14–KK – Ce produit contient une source lumineuse de classe d'efficacité énergétique <> A14–KL – Ce produit contient une source lumineuse de classe d'efficacité énergétique <> A14–KM – Ce produit contient une source lumineuse de classe d'efficacité énergétique <> A14–KN – Ce produit contient une source lumineuse de classe d'efficacité énergétique <> A14–KO – Ce produit contient une source lumineuse de classe d'efficacité énergétique <> A14–KP – Ce produit contient une source lumineuse de classe d'efficacité énergétique <> A14–KQ – Ce produit contient une source lumineuse de classe d'efficacité énergétique <> A14–KR – Ce produit contient une source lumineuse de classe d'efficacité énergétique <> A14–KS – Ce produit contient une source lumineuse de classe d'efficacité énergétique <> A14–KT – Ce produit contient une source lumineuse de classe d'efficacité énergétique <> A14–KU – Ce produit contient une source lumineuse de classe d'efficacité énergétique <> A14–KV – Ce produit contient une source lumineuse de classe d'efficacité énergétique <> A14–KW – Ce produit contient une source lumineuse de classe d'efficacité énergétique <> A14–KX – Ce produit contient une source lumineuse de classe d'efficacité énergétique <> A14–KY – Ce produit contient une source lumineuse de classe d'efficacité énergétique <> A14–KZ – Ce produit contient une source lumineuse de classe d'efficacité énergétique <> A14–LA – Ce produit contient une source lumineuse de classe d'efficacité énergétique <> A14–LB – Ce produit contient une source lumineuse de classe d'efficacité énergétique <> A14–LC – Ce produit contient une source lumineuse de classe d'efficacité énergétique <> A14–LD – Ce produit contient une source lumineuse de classe d'efficacité énergétique <> A14–LE – Ce produit contient une source lumineuse de classe d'efficacité énergétique <> A14–LF – Ce produit contient une source lumineuse de classe d'efficacité énergétique <> A14–LG – Ce produit contient une source lumineuse de classe d'efficacité énergétique <> A14–LH – Ce produit contient une source lumineuse de classe d'efficacité énergétique <> A14–LI – Ce produit contient une source lumineuse de classe d'efficacité énergétique <> A14–LJ – Ce produit contient une source lumineuse de classe d'efficacité énergétique <> A14–LK – Ce produit contient une source lumineuse de classe d'efficacité énergétique <> A14–LL – Ce produit contient une source lumineuse de classe d'efficacité énergétique <> A14–LM – Ce produit contient une source lumineuse de classe d'efficacité énergétique <> A14–LN – Ce produit contient une source lumineuse de classe d'efficacité énergétique <> A14–LO – Ce produit contient une source lumineuse de classe d'efficacité énergétique <> A14–LP – Ce produit contient une source lumineuse de classe d'efficacité énergétique <> A14–LQ – Ce produit contient une source lumineuse de classe d'efficacité énergétique <> A14–LR – Ce produit contient une source lumineuse de classe d'efficacité énergétique <> A14–LS – Ce produit contient une source lumineuse de classe d'efficacité énergétique <> A14–LT – Ce produit contient une source lumineuse de classe d'efficacité énergétique <> A14–LU – Ce produit contient une source lumineuse de classe d'efficacité énergétique <> A14–LV – Ce produit contient une source lumineuse de classe d'efficacité énergétique <> A14–LW – Ce produit contient une source lumineuse de classe d'efficacité énergétique <> A14–LX – Ce produit contient une source lumineuse de classe d'efficacité énergétique <> A14–LY – Ce produit contient une source lumineuse de classe d'efficacité énergétique <> A14–LZ – Ce produit contient une source lumineuse de classe d'efficacité énergétique <> A14–MA – Ce produit contient une source lumineuse de classe d'efficacité énergétique <> A14–MB – Ce produit contient une source lumineuse de classe d'efficacité énergétique <> A14–MC – Ce produit contient une source lumineuse de classe d'efficacité énergétique <> A14–MD – Ce produit contient une source lumineuse de classe d'efficacité énergétique <> A14–ME – Ce produit contient une source lumineuse de classe d'efficacité énergétique <> A14–MF – Ce produit contient une source lumineuse de classe d'efficacité énergétique <> A14–MG – Ce produit contient une source lumineuse de classe d'efficacité énergétique <> A14–MH – Ce produit contient une source lumineuse de classe d'efficacité énergétique <> A14–MI – Ce produit contient une source lumineuse de classe d'efficacité énergétique <> A14–MJ – Ce produit contient une source lumineuse de classe d'efficacité énergétique <> A14–MK – Ce produit contient une source lumineuse de classe d'efficacité énergétique <> A14–ML – Ce produit contient une source lumineuse de classe d'efficacité énergétique <> A14–MM – Ce produit contient une source lumineuse de classe d'efficacité énergétique <> A14–MN – Ce produit contient une source lumineuse de classe d'efficacité énergétique <> A14–MO – Ce produit contient une source lumineuse de classe d'efficacité énergétique <> A14–MP – Ce produit contient une source lumineuse de classe d'efficacité énergétique <> A14–MQ – Ce produit contient une source lumineuse de classe d'efficacité énergétique <> A14–MR – Ce produit contient une source lumineuse de classe d'efficacité énergétique <> A14–MS – Ce produit contient une source lumineuse de classe d'efficacité énergétique <> A14–MT – Ce produit contient une source lumineuse de classe d'efficacité énergétique <> A14–MU – Ce produit contient une source lumineuse de classe d'efficacité énergétique <> A14–MV – Ce produit contient une source lumineuse de classe d'efficacité énergétique <> A14–MW – Ce produit contient une source lumineuse de classe d'efficacité énergétique <> A14–MX – Ce produit contient une source lumineuse de classe d'efficacité énergétique <> A14–MY – Ce produit contient une source lumineuse de classe d'efficacité énergétique <> A14–MZ – Ce produit contient une source lumineuse de classe d'efficacité énergétique <> A14–NA – Ce produit contient une source lumineuse de classe d'efficacité énergétique <> A14–NB – Ce produit contient une source lumineuse de classe d'efficacité énergétique <> A14–NC – Ce produit contient une source lumineuse de classe d'efficacité énergétique <> A14–ND – Ce produit contient une source lumineuse de classe d'efficacité énergétique <> A14–NE – Ce produit contient une source lumineuse de classe d'efficacité énergétique <> A14–NF – Ce produit contient une source lumineuse de classe d'efficacité énergétique <> A14–NG – Ce produit contient une source lumineuse de classe d'efficacité énergétique <> A14–NH – Ce produit contient une source lumineuse de classe d'efficacité énergétique <> A14–NI – Ce produit contient une source lumineuse de classe d'efficacité énergétique <> A14–NJ – Ce produit contient une source lumineuse de classe d'efficacité énergétique <> A14–NK – Ce produit contient une source lumineuse de classe d'efficacité énergétique <> A14–NL – Ce produit contient une source lumineuse de classe d'efficacité énergétique <> A14–NM – Ce produit contient une source lumineuse de classe d'efficacité énergétique <> A14–NN – Ce produit contient une source lumineuse de classe d'efficacité énergétique <> A14–NO – Ce produit contient une source lumineuse de classe d'efficacité énergétique <> A14–NP – Ce produit contient une source lumineuse de classe d'efficacité énergétique <> A14–NQ – Ce produit contient une source lumineuse de classe d'efficacité énergétique <> A14–NR – Ce produit contient une source lumineuse de classe d'efficacité énergétique <> A14–NS – Ce produit contient une source lumineuse de classe d'efficacité énergétique <> A14–NT – Ce produit contient une source lumineuse de classe d'efficacité énergétique <> A14–NU – Ce produit contient une source lumineuse de classe d'efficacité énergétique <> A14–NV – Ce produit contient une source lumineuse de classe d'efficacité énergétique <> A14–NW – Ce produit contient une source lumineuse de classe d'efficacité énergétique <> A14–NX – Ce produit contient une source lumineuse de classe d'efficacité énergétique <> A14–NY – Ce produit contient une source lumineuse de classe d'efficacité énergétique <> A14–NZ – Ce produit contient une source lumineuse de classe d'efficacité énergétique <> A14–OA – Ce produit contient une source lumineuse de classe d'efficacité énergétique <> A14–OB – Ce produit contient une source lumineuse de classe d'efficacité énergétique <> A14–OC – Ce produit contient une source lumineuse de classe d'efficacité énergétique <> A14–OD – Ce produit contient une source lumineuse de classe d'efficacité énergétique <> A14–OE – Ce produit contient une source lumineuse de classe d'efficacité énergétique <> A14–OF – Ce produit contient une source lumineuse de classe d'efficacité énergétique <> A14–OG – Ce produit contient une source lumineuse de classe d'efficacité énergétique <> A14–OH – Ce produit contient une source lumineuse de classe d'efficacité énergétique <> A14–OI – Ce produit contient une source lumineuse de classe d'efficacité énergétique <> A14–OJ – Ce produit contient une source lumineuse de classe d'efficacité énergétique <> A14–OK – Ce produit contient une source lumineuse de classe d'efficacité énergétique <> A14–OL – Ce produit contient une source lumineuse de classe d'efficacité énergétique <> A14–OM – Ce produit contient une source lumineuse de classe d'efficacité énergétique <> A14–ON – Ce produit contient une source lumineuse de classe d'efficacité énergétique <> A14–OO – Ce produit contient une source lumineuse de classe d'efficacité énergétique <> A14–OP – Ce produit contient une source lumineuse de classe d'efficacité énergétique <> A14–OQ – Ce produit contient une source lumineuse de classe d'efficacité énergétique <> A14–OR – Ce produit contient une source lumineuse de classe d'efficacité énergétique <> A14–OS – Ce produit contient une source lumineuse de classe d'efficacité énergétique <> A14–OT – Ce produit contient une source lumineuse de classe d'efficacité énergétique <> A14–OU – Ce produit contient une source lumineuse de classe d'efficacité énergétique <> A14–OV – Ce produit contient une source lumineuse de classe d'efficacité énergétique <> A14–OW – Ce produit contient une source lumineuse de classe d'efficacité énergétique <> A14–OX – Ce produit contient une source lumineuse de classe d'efficacité énergétique <> A14–OY – Ce produit contient une source lumineuse de classe d'efficacité énergétique <> A14–OZ – Ce produit contient une source lumineuse de classe d'efficacité énergétique <> A14–PA – Ce produit contient une source lumineuse de classe d'efficacité énergétique <> A14–PB – Ce produit contient une source lumineuse de classe d'efficacité énergétique <> A14–PC – Ce produit contient une source lumineuse de classe d'efficacité énergétique <> A14–PD – Ce produit contient une source lumineuse de classe d'efficacité énergétique <> A14–PE – Ce produit contient une source lumineuse de classe d'efficacité énergétique <> A14–PF – Ce produit contient une source lumineuse de classe d'efficacité énergétique <> A14–PG – Ce produit contient une source lumineuse de classe d'efficacité énergétique <> A14–PH – Ce produit contient une source lumineuse de classe d'efficacité énergétique <> A14–PI – Ce produit contient une source lumineuse de classe d'efficacité énergétique <> A14–PJ – Ce produit contient une source lumineuse de classe d'efficacité énergétique <> A14–PK – Ce produit contient une source lumineuse de classe d'efficacité énergétique <> A14–PL – Ce produit contient une source lumineuse de classe d'efficacité énergétique <> A14–PM – Ce produit contient une source lumineuse de classe d'efficacité énergétique <> A14–PN – Ce produit contient une source lumineuse de classe d'efficacité énergétique <> A14–PO – Ce produit contient une source lumineuse de classe d'efficacité énergétique <> A14–PP – Ce produit contient une source lumineuse de classe d'efficacité énergétique <> A14–PQ – Ce produit contient une source lumineuse de classe d'efficacité énergétique <> A14–PR – Ce produit contient une source lumineuse de classe d'efficacité énergétique <> A14–PS – Ce produit contient une source lumineuse de classe d'efficacité énergétique <> A14–PT – Ce produit contient une source lumineuse de classe d'efficacité énergétique <>