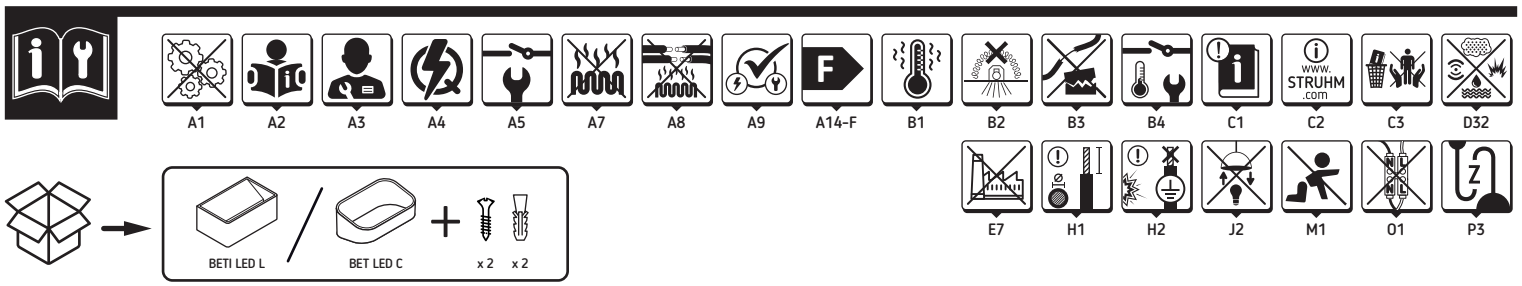
A1
A2
A3
A4
A5
A7
A8
A9
A14-F
B1
B2
B3
B4
C1
C2
C3
D32
E7
H1
H2
J2
M1
O1
P3
BETI LED L
BET LED C
x 2
x 2

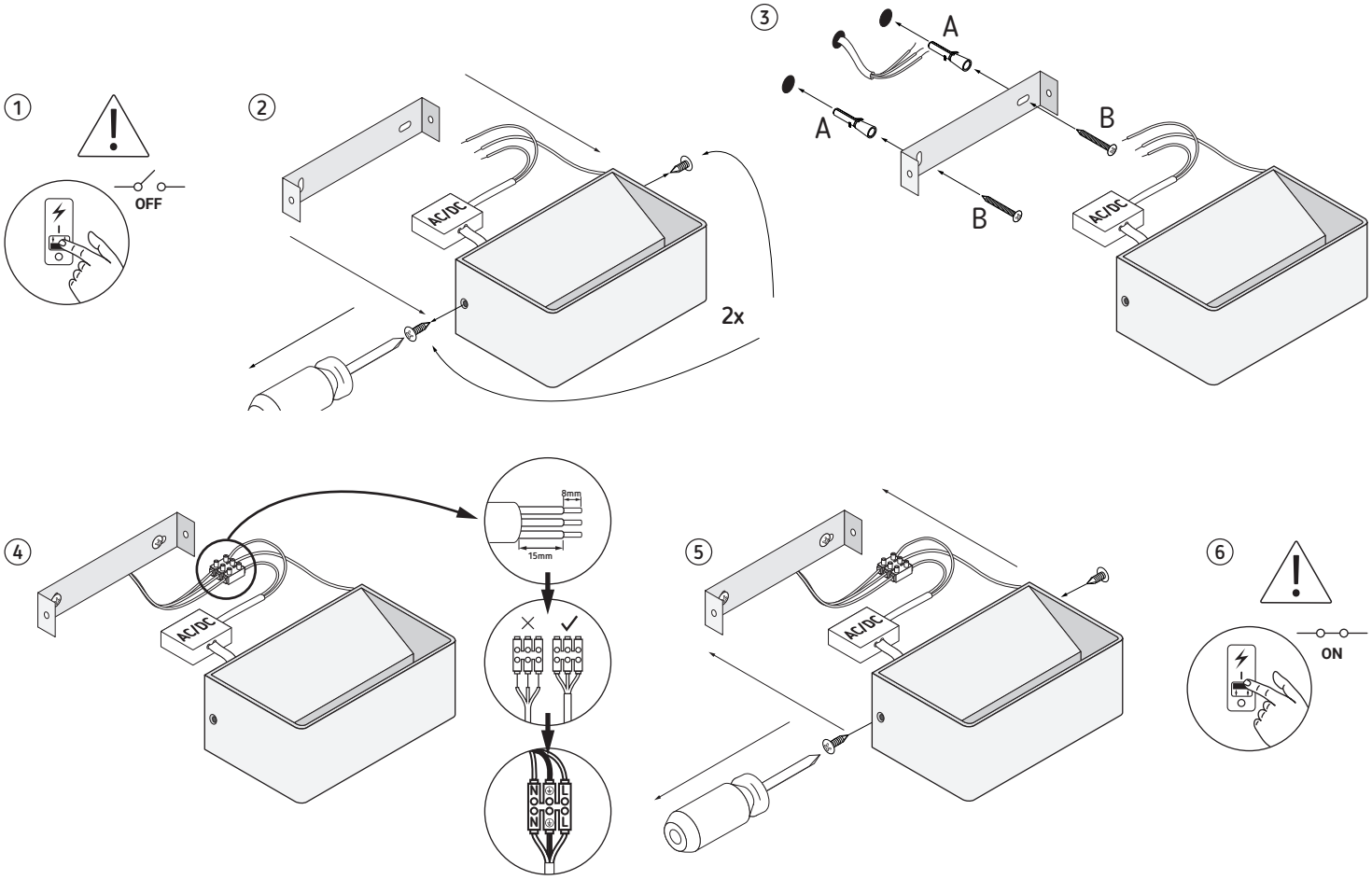
1
OFF
2
AC/DC
2x
3
A
A
B
B
AC/DC
4
AC/DC
8mm
15mm
N
L
5
AC/DC
6
ON

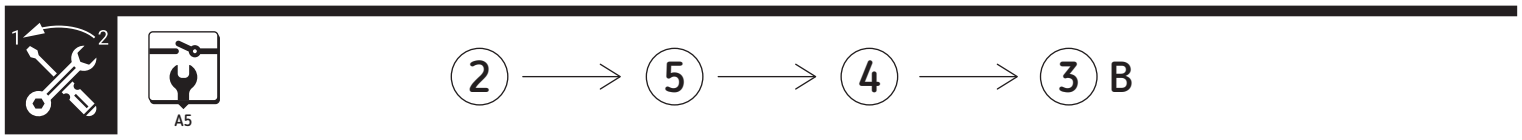
1
2
A5
2
5
4
3 B

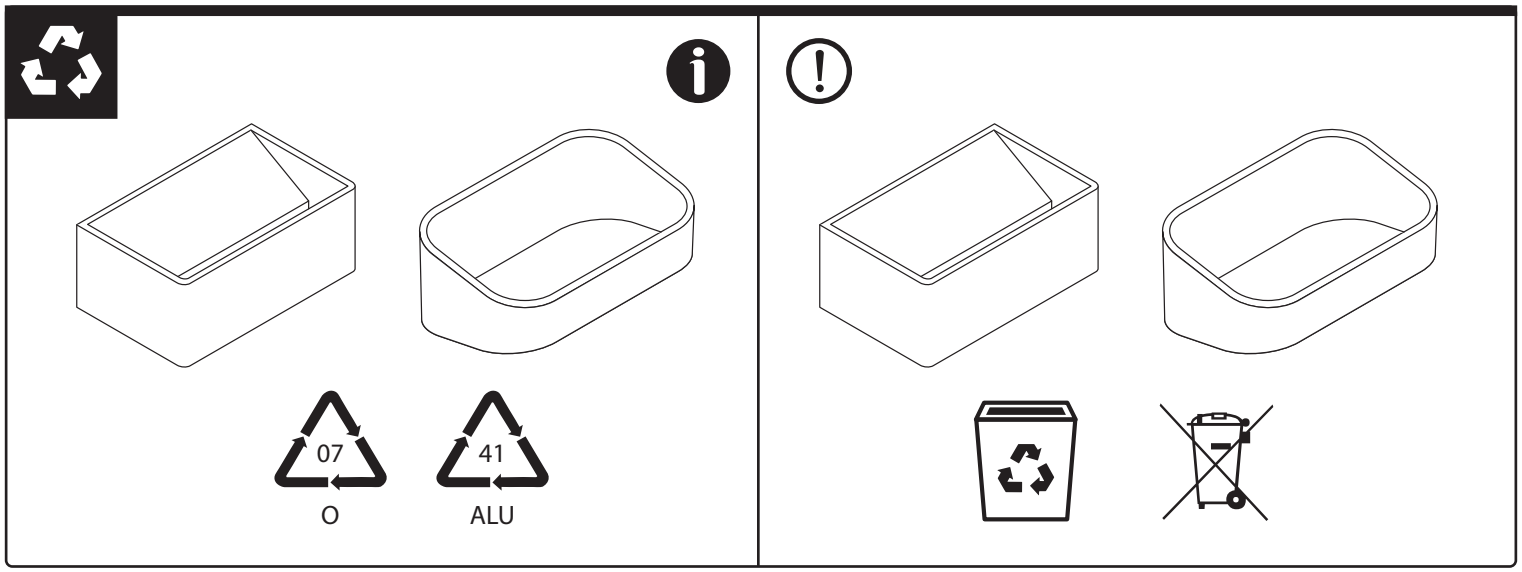
07
O
41
ALU
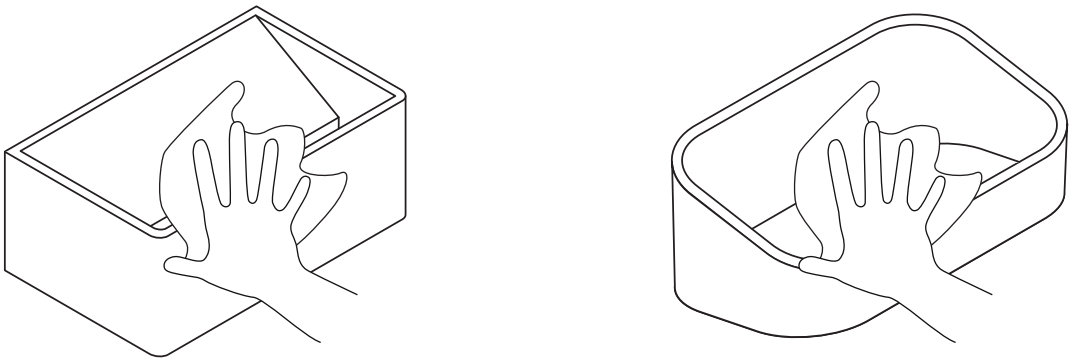
1